THIS DRAWING IS UNPUBLISHED. RELEASED FOR PUBLICATION 20
© COPYRIGHT 20 BY TYCO ELECTRONICS CORPORATION. ALL RIGHTS RESERVED.

LOC	DIST
-	

REVISIONS

P	LTR	DESCRIPTION	DATE	DWN	APVD
	A1	REVISED	02NOV07	RF	GT
	A2	REVISED PER ECR-18-002099	02NOV2018	BW	DC
	B	ECR-19-015552	11NOV2019	KD	FL

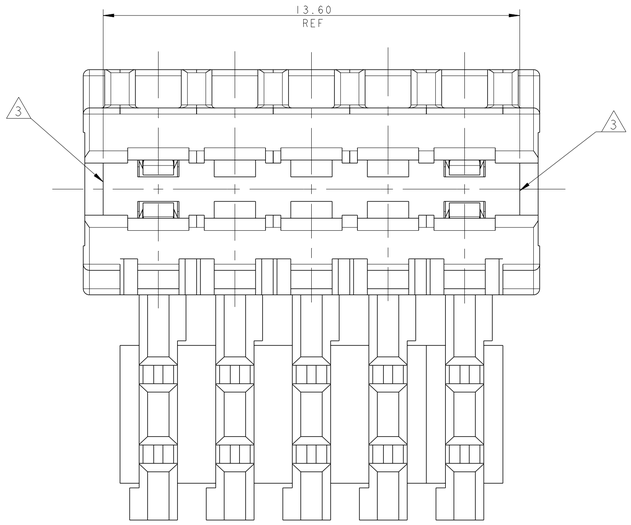

2 PCB SUGGESTED LAYOUT (Soldering side)

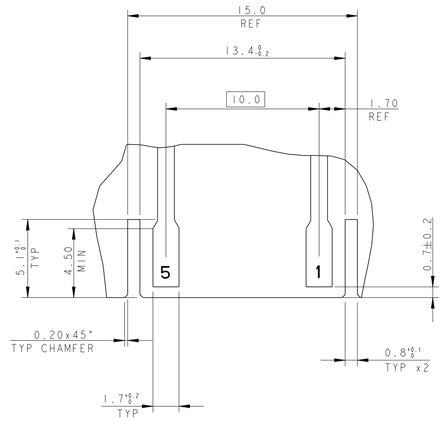

CONNECTION LAYOUT
(SCALE 5:1)

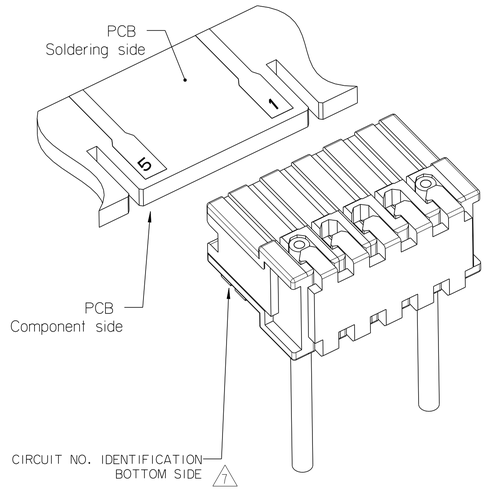

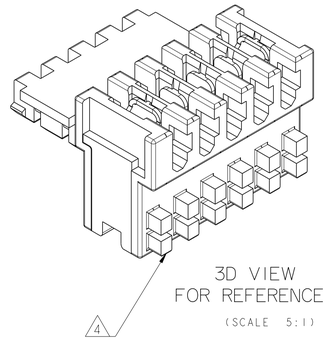

3D VIEW
FOR REFERENCE
(SCALE 5:1)

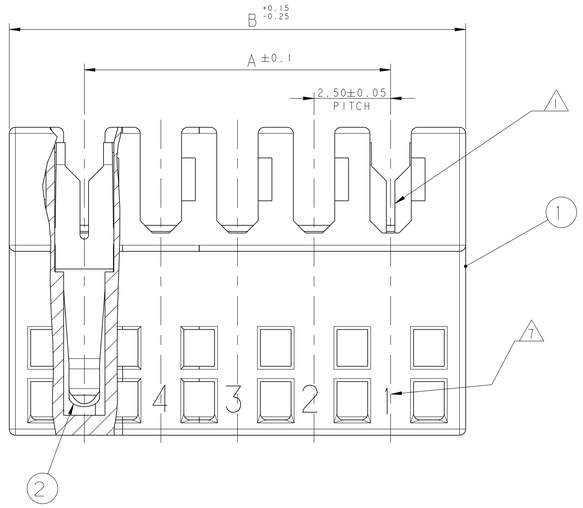

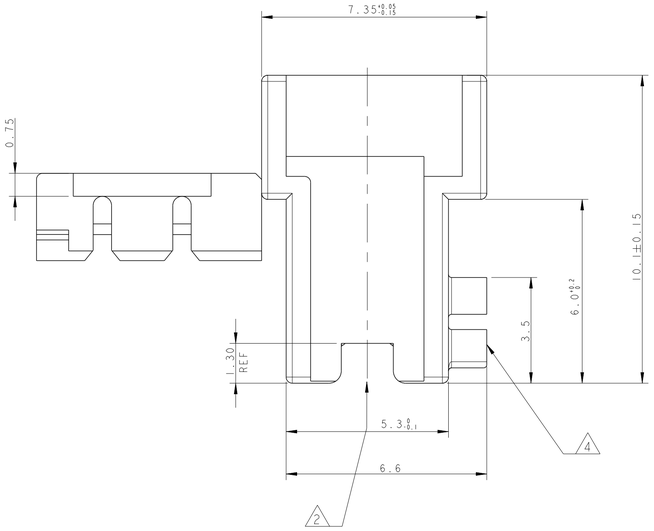

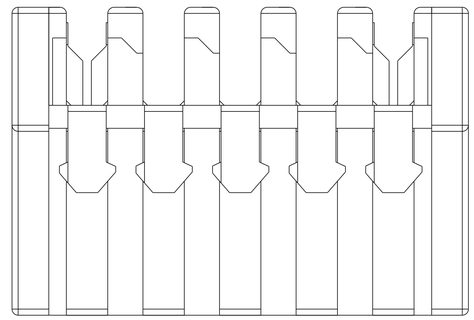

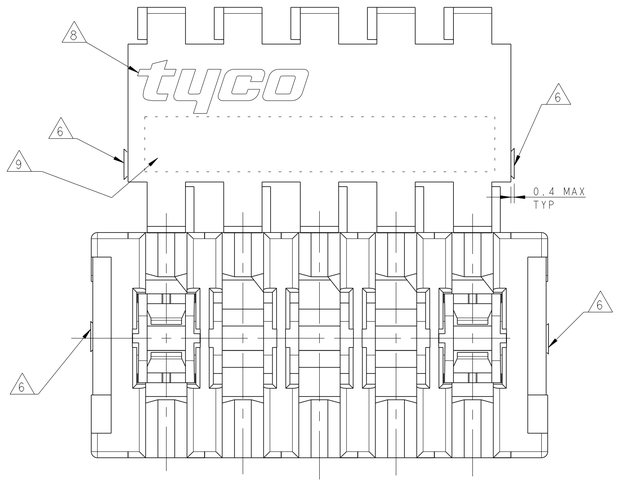

9 TAMPOGRAPHIC COLOUR CODE AREA (P/Ns IDENTIFICATION BEFORE CRIMPING AREA)

10 PBT GF

11 PBT GF, UL94-V0 & GWEPT 750 NO-FLAME

1 WIRE RANGE : STRANDED 0.22-0.35 mm^2 (INS. DIA. 1.30±0.1)

2 MATING PART: PRINTED CIRCUIT BOARD, SINGLE OR DOUBLE SIDED) THK 1.5 mm (COPPER CLADDING INCLUDED), SEE DETAIL FOR PCB LAYOUT

3 EXTERNAL WALL ON BOTH SIDES

4 KEYING RIBS TO BE REMOVED BY TERMINATION MACHINE

5 -

6 CUT OFF DIMENSION DUE TO PRODUCTION PROCESS

7 CIRCUIT No. IDENTIFICATION

8 TYCO ELECTRONICS TRADEMARK (OPTIONAL POSITION)

P/N 293249-5 AS SHOWN

COLOUR CODE 9	POLARIZ. RIB POS. 5	HSG POS.	DIM A	DIM B	TE PART NUMBER 10	PART NUMBER 11
BLUE	-	5	10.0	14.9	0-293249-5	7-2311505-5

Q.TY	MATERIAL	DESCRIPTION	ITEM
-	-	-	-
SEE TABLE	PH. BRONZE, TIN PLATED	IDC RECEPTACLE CONTACT	2
	PBT GLASS FIBER FILLED	FEMALE HOUSING	1
1	REVISIONE DELL'ASSEMBLATO (REVISION OF EACH ASSY NO)		
Q.TA' PER ASSEMBLATO (QTY REQ'D PER ASSY)	ELENCO DEI COMPONENTI (PARTS LIST)		

THIS DRAWING IS A CONTROLLED DOCUMENT FOR TYCO ELECTRONICS CORPORATION IT IS SUBJECT TO CHANGE. ANY QUESTIONS REGARDING THIS DRAWING SHOULD BE CONTACTED FOR THE LATEST REVISION.

DIMENSIONS: mm

TOLERANCES UNLESS OTHERWISE SPECIFIED:
0 PLC ±
1 PLC ±
2 PLC ±
3 PLC ±
4 PLC ±
ANGLES ±2°
0.2

MATERIAL SEE TABLE
FINISH SEE TABLE

DWN	R. FABRIS	30 OCT 06
CHK	G.TURCO	30 OCT 06
APVD	G.TURCO	30 OCT 06
PRODUCT SPEC	108-20238	
APPLICATION SPEC	114-18049-1	
WEIGHT	-	

NAME: DUOPLUG 2.5 CONNECTOR EXTERNAL WALLS (CTCS SELECTIVELY LOADED)

SIZE	CAGE CODE	DRAWING NO	RESTRICTED TO
A1	00779	C-293249	-

CUSTOMER DRAWING | SCALE | SHEET 1 OF 1 | REV B

293249-5 ✔ 有效

RAST

TE 内部编号 293249-5

TE 内部产品描述 duoplug 2.5 fem conn,5pos,ext walls

在 TE 官网查看>

连接器 > PCB 连接器 > 卡边缘连接器 > 标准边缘连接器

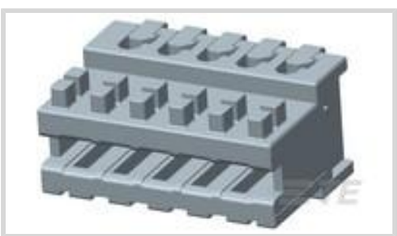

连接器系统: **线到板**

Number of Positions: **5**

中心线（间距）: **5 mm [.197 in]**

线缆端接方法: **刺破式压接 (IDC)**

行数: **1**

产品特性

产品类型特性

连接器系统	线到板
连接器和壳体类型	母端
连接器和端子端接到	印刷电路板

结构特性

卡进入方式	侧
与线缆类型兼容	分离式导线
Number of Positions	5
行数	1
连接器端子负载状态	选择性装载
PCB 安装方向	直角

电气特征

Operating Voltage	250 VAC

接触件特性

PCB 端子端接区域电镀材料厚度	4 – 10 µm
壳体内的端子定位力	不带
端子类型	插座
端子接触部电镀材料	锡
PCB 端子端接区域电镀材料	锡
端子基材	磷青铜

端子额定电流（最大值）	2 A

端接特性

线缆端接方法	刺破式压接 (IDC)

机械附件

接合对准类型	键控
接合固定	不带
接合对准	带有
PCB 安装对准	不带
面板安装特性	不带
连接器安装类型	电缆安装（自由悬挂）

壳体特性

中心线（间距）	5 mm[.197 in]
壳体颜色	蓝色
外壳材料	PBT GF

尺寸

连接器高度	7.35 mm[.29 in]
PCB 厚度（建议）	1.5 mm[.059 in]
Accepts Wire Insulation Diameter Range	1.3 mm[.051 in]
Wire Size	.22 – .35 mm^2

使用环境

工组温度范围	-40 – 110 °C[-40 – 230 °F]

操作/应用

电路应用	Signal

包装特性

封装方法	托盘
封装数量	308

产品合规性

如需合规文档，请访问 TE 官网产品页面。>

欧盟RoHS指令2011/65/EU	未进行合规性审核
欧盟ELV指令2000/53/EC	符合
中国电器电子产品有害物质限制使用管理办法（China RoHS 2，工	没有超出阈值的受限材料

业和信息化部携七部委2016年第32号令	
欧盟REACH法规(EC) No. 1907/2006	欧洲化学品管理局最新发布的SvHCs候选清单: 2019年7月（201） SvHCs候选清单的声明更新至: 2013年12月（151） 不含REACH SVHC
欧盟REACH法规(EC) No. 1907/2006	欧洲化学品管理局最新发布的SvHCs候选清单: 2019年7月（201） SvHCs候选清单的声明更新至: 2013年12月（151）
卤素含量	尚未进行卤素含量审核
焊接工艺能力	通孔回流焊可达到 245°C

产品合规免责声明

此信息基于对供应商的合理调查以及TE对供应商提供的信息的现有认知。此信息可能发生变化。经TE确认符合欧盟RoHS的产品编号，产品均质材料中铅、六价铬、汞、PBB、PBDE、 DEHP、BBP、DBP和DIBP 的最大浓度不超过 0.1%，镉的最大浓度不超过 0.01%或符合指令2011/65/EU(RoHS2)及其修订指令规定的豁免。根据2011/65/EU 指令要求电子电气产品需要进行 CE 标识。元器件产品通常无需进行CE 标识。经 TE 确认符合欧盟 ELV 指令的产品编号，产品均质材料中，铅、六价铬和汞的最大浓度不超过0.1%，镉的最大浓度不超过 0.01%（按重量计算），或符合指令 2000/53/EC (ELV) 附录中规定的豁免。 关于欧盟REACH法规，TE 目前提供的物品中高度关注物质含量（SVHC）信息是基于欧洲化学品管理局（ECHA）“物品中物质的要求指南”（2011年4月第2版），在最终产品中高度关注物质含量按重量计算不超过0.1%。TE 注意到欧洲法院在2015年9月10日的裁定（也被称为O5A：Once An Article Always An Article），对于“复杂物品”，高度关注物质含量阀值标准适用于产品本身以及组成产品的单个物品。TE 已经基于新的 ECHA“物品中物质的要求指南”（2017年6月第4版）完成对O5A规则的评估，并将相应更新REACH的声明。

客户还购买了

TE 系列/零件编号796980-4
4 POS TERMI-BLOK VERT HDR 7.62

TE 系列/零件编号102394-7
18 AMP MODU MT HSG DR .100CL

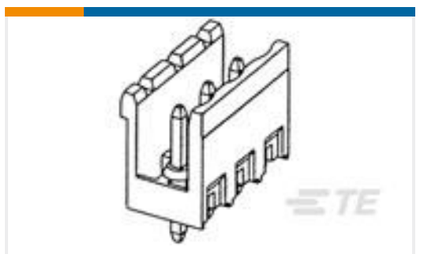

TE 系列/零件编号282824-4
TERMI-BLOK HEADER,ASSY90 4P.5

TE 系列/零件编号1-1355181-6
DUOPLUG2,5GEH 6P 8X

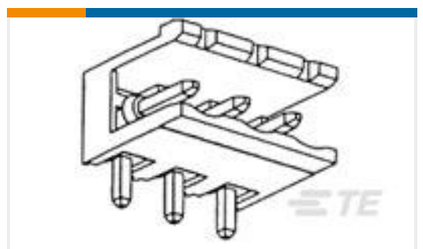

TE 系列/零件编号282815-5
TERMI-BLOK HEADER,ASSY90 5P.5

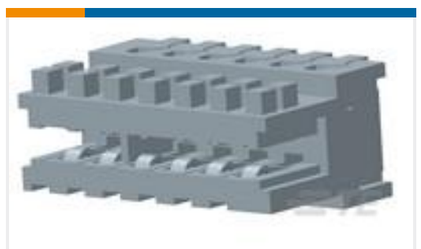

TE 系列/零件编号3-284932-6
DUOPLUG MKI STD,6 POS, KEYED 4

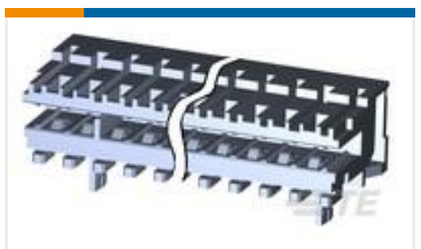

TE 系列/零件编号4-1534796-6
AMP DUOPLUG MARK II CONNECTOR 3-20POS

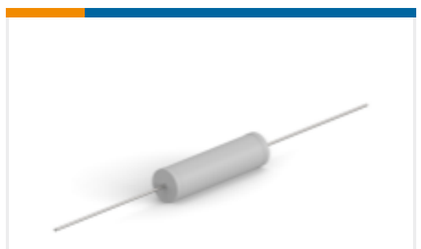

TE 系列/零件编号7-2176414-0
7W STD M/OX 5% 15K

TE 系列/零件编号7-2176414-4
7W STD M/OX 5% 22K

TE 系列/零件编号8-2176414-2
7W STD M/OX 5% 47K

文档

产品图纸

duoplug 2.5 fem conn,5pos,ext walls

英文版本

机构认证

UL 报告

英文版本